meccanocar	CHIAVE AD IMPULSI 3/4"	Modello 41800042205653/1	Serie A

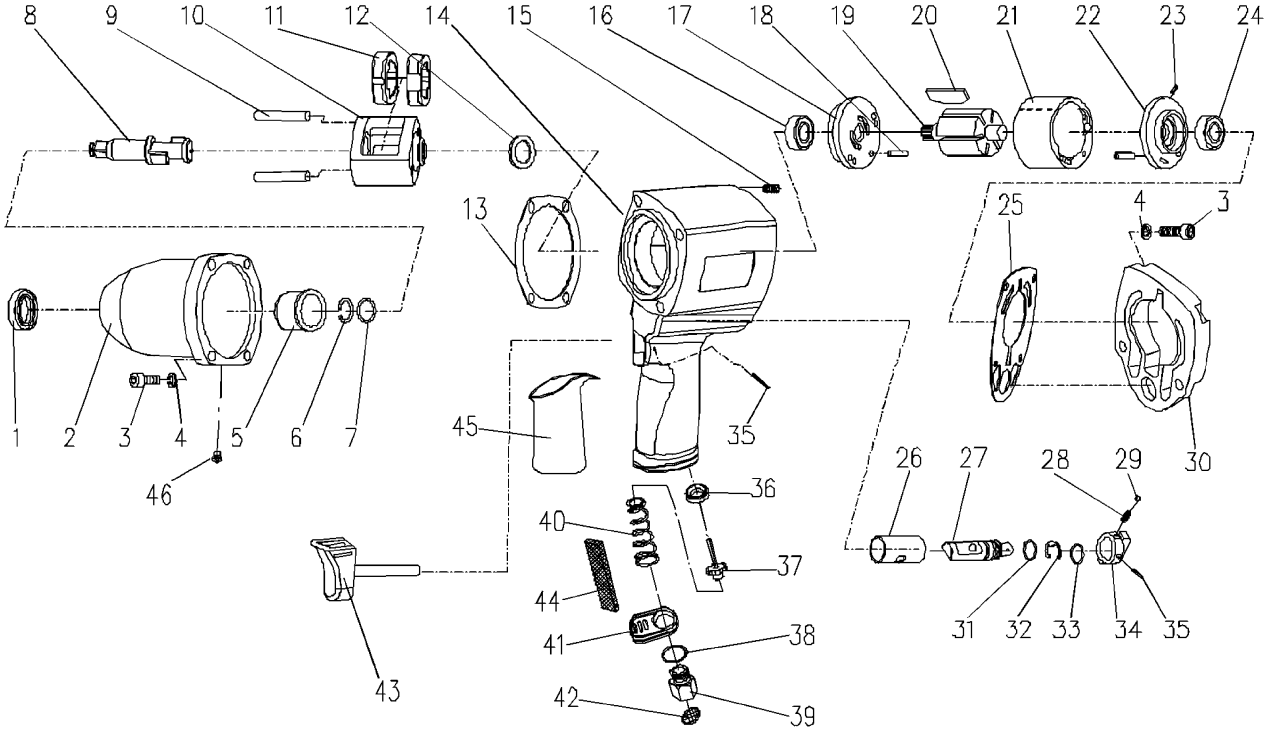

Pos.	Artikelnr.	Bezeichnung	Description	Anz.	Pos.	Artikelnr.	Bezeichnung	Description	Anz.
01	8950100082	DICHTRING	SEAL	1	35	8950020056	SPANNSTIFT	SPRING PIN	2
02	8950200511	SCHLAGWERKGEHÄUSE	HAMMER CASE	1	36	8950110144	VENTILSITZ	VALVE SEAT	1
03	8950010094	SCHRAUBE	SCREW	8	37	8950110145	VENTILSTÖSSEL	VALVE STEM	1
04	8950010019	FEDERRING	SPRING WASHER	8	38	8950030032	O-RING	O-RING	1
05	8950140036	SPINDELBUCHSE	ANVIL BUSHING	1	39	8950210661	LUFTEINLASS	AIR INLET	1
06	8950140037	NUSSHALTERING 3/4"	ANVIL COLLAR 3/4"	1	40	8950210662	FEDER	SPRING	1
07	8950030023	O-RING	O-RING	1	41	8950210663	LUFTAUSLASS	EXHAUST DEFLECTOR	1
08	8950140038	SPINDEL 3/4"	ANVIL 3/4"	1	42	8950110153	FILTER	FILTER	1
09	8950140039	STIFT	PIN	2	43	8950210664	BETÄTIGUNGSKNOPF	TRIGGER	1
10	8950140040	SCHLAGWERKKORB	HAMMER CAGE	1	44	8950210665	SCHALLDÄMPFER	MUFFLER	1
11	8950140041	HAMMER	HAMMER	2	45	8950100079	SCHUTZGUMMI	PROTECTION COVER	1
12	8950140042	SCHEIBE	WASHER	1	46	8950200754	SCHMIERNIPPEL	GREASE FITTING	1
13	8950200512	DICHTUNG	GASKET	1					
14	8950200513	MOTORGEHÄUSE	MOTOR HOUSING	1					
15	8950100084	GEWINDEEINSATZ	INSERT RECOIL	8					
16	8950000010	KUGELLAGER	BALL BEARING	1					
17	8950120097	MOTORENDPLATTE	END PLATE	1					
18	8950020009	SPANNSTIFT	SPRING PIN	2					
19	8950120099	ROTOR	ROTOR	1					
20	8950120100	LAMELLE	ROTOR BLADE	6					
21	8950120098	ZYLINDER	CYLINDER	1					
22	8950120101	MOTORENDPLATTE	END PLATE	1					
23	8950020029	SPANNSTIFT	SPRING PIN	1					
24	8950000061	KUGELLAGER	BALL BEARING	1					
25	8950200514	DICHTUNG	GASKET	1					
26	8950210660	BUCHSE	BUSHING	1					
27	8950210659	UMSTEUERVENTIL	REVERSE VALVE	1					
28	8950110143	FEDER	SPRING	1					
29	8950000008	KUGEL	STEEL BALL	1					
30	8950200515	GEHÄUSEDECKEL	HOUSING COVER	1					
31	8950030121	O-RING	O-RING	1					
32	8950040009	SICHERUNGSSCHEIBE	RETAINING RING	1					
33	8950030023	O-RING	O-RING	1					
34	8950110142	UMSTEUERUNGSKNOPF	REVERSE KNOB	1					